ՀԱՅԱՍՏԱՆԻ ՀԱՆՐԱՊԵՏՈՒԹՅՈՒՆ

ՎԿԱՅԱԿԱՆ

ԱՆՇԱՐԺ ԳՈՒՅՔԻ ՆԿԱՏՄԱՄԲ ԻՐԱՎՈՒՆՔՆԵՐԻ
ՊԵՏԱԿԱՆ ԳՐԱՆՑՄԱՆ

կադաստրի
կոմիտե

Սույն վկայականով հաստատվում է 12 օգոստոսի 2025 թվականին գույքի նկատմամբ իրավունքների պետական գրանցման միասնական մատյանում կատարված անշարժ գույքի նկատմամբ իրավունքի պետական գրանցումը հետևյալ տվյալներով.

1. ԳՐԱՆՑՎԱԾ ԻՐԱՎՈՒՆՔԻ ՍՈՒԲՅԵԿՏ(ՆԵՐ)

ՀՀ ՏԱՎՈՒՇԻ ՄԱՐԶԻ ՆՈՅԵՄԲԵՐՅԱՆ ՀԱՄԱՅՆՔ

2. ԱՆՇԱՐԺ ԳՈՒՅՔԻ ԳՏՆՎԵԼՈՒ ՎԱՅՐԸ ԵՎ ԱՆՎԱՆՈՒՄԸ

Մարզ Տավուշ, համայնք Նոյեմբերյան Նոյեմբերյան ք. Մայիսյան փողոց 2/2

3. ԳՐԱՆՑՄԱՆ ՀԱՄԱՐ ՀԻՄՔ ՀԱՆԴԻՍԱՑԱԾ ՓԱՍՏԱԹՂԹԵՐԸ

Անշարժ գույքի նվիրաբերության պայմանագիր սեղ. թիվ 1118, 30.01.2018թ., 29.10.2018թ. թիվ 08 շին. թույլտվություն, նախագիծ, 26.12.2018թ. թիվ 12 ավարտական ակտ (շահագործման թույլտվություն)

4. ՀՈՂԱՄԱՍԻ ԲՆՈՒԹԱԳՐԵՐԸ

Կադաստրային ծածկագիրը՝ 11-004-0110-0079
Մակերեսի չափը (հա)՝ 0.2185
Նպատակային նշանակությունը՝ բնակավայրերի
Գործառնական նշանակությունը կամ հողատեսքը՝ Հասարակական կառուցապատման
Գրանցված իրավունքի տեսակը՝ ՍԵՓԱԿԱՆՈՒԹՅՈՒՆ

ՎԿԱՅԱԿԱՆ N 12082025-11-0018, գաղտնաբառ՝ F86YS8ZIXBLD

Փաստաթղթի իսկությունը և վավերականությունը կարող է ստուգվել Կադաստրի կոմիտեի www.e-cadastre.am կայքէջի միջոցով

5. ՇԻՆՈՒԹՅՈՒՆՆԵՐԻ ԲՆՈՒԹԱԳՐԵՐԸ

1) Նպատակային նշանակությունը՝ հասարակական

2) Բնութագրերը ըստ առանձին շինությունների՝

Հ/Հ	Կադաստրային ծածկագիր	Տեսակ	Մակերես	Գրանցված իրավունքի տեսակ
1	11-004-0110-0079-001	Մեծ տաղավար	336.99 քմ	ՍԵՓԱԿԱՆՈՒԹՅՈՒՆ
2	11-004-0110-0079-004	Փակ և բաց տաղավար	109.76 քմ	ՍԵՓԱԿԱՆՈՒԹՅՈՒՆ
3	11-004-0110-0079-006	Զուգարան	15.13 քմ	ՍԵՓԱԿԱՆՈՒԹՅՈՒՆ
4	11-004-0110-0079-003	պարիսպ	2 քմ, 4 խ.մ.	ՍԵՓԱԿԱՆՈՒԹՅՈՒՆ
5	11-004-0110-0079-007	պարիսպ	6.31 քմ, 11.04 խ.մ.	ՍԵՓԱԿԱՆՈՒԹՅՈՒՆ
6	11-004-0110-0079-002	պարիսպ	5.03 քմ, 20.12 խ.մ.	ՍԵՓԱԿԱՆՈՒԹՅՈՒՆ
7	11-004-0110-0079-008	պարիսպ	13.82 քմ, 13.82 խ.մ.	ՍԵՓԱԿԱՆՈՒԹՅՈՒՆ
8	11-004-0110-0079-005	պարիսպ	1.01 քմ, 2.22 խ.մ.	ՍԵՓԱԿԱՆՈՒԹՅՈՒՆ

Լրացուցիչ նշումներ և տեղեկություններ

Գրանցումը իրականացնող պաշտոնատար անձի անունը, ազգանունը՝ ՌՈԲԵՐՏ ՀԱՄԲԱՐՁՈՒՄՅԱՆ

Զբաղեցրած պաշտոնը՝ Անշարժ գույքի գրանցման միասնական ստորաբաժանման անշարժ գույքի ավագ ռեգիստր

ՎԿԱՅԱԿԱՆ N 12082025-11-0018, գաղտնաբառ՝ F86YS8ZIXBLD

«ՀԻԴՐՈԳԱԶՇԻՆՆԱԽԱԳԻԾ» ՍՊԸ
«GIDROGAZSHINNAKHAGITS» LLC

ԱՇԽԱՏԱՆՔԱՅԻՆ ՆԱԽԱԳԻԾ

Պատվիրատու՝ *«ԼՈՖԹ» Հասարակական կազմակերպություն*

Օբյեկտ՝ «Տավուշի մարզ, Նոյեմբերյան համայնք, ք Նոյեմբերյան, Մայիսյան փ-ց 2/2 հասցեում «ԼՈՖԹ-ՆՈՅԵՄԲԵՐՅԱՆ» Երիտասարդական կենտրոնի կառուցում»

Մաս ճարտարապետաշինարարական

Տավուշի մարզ, Նոյեմբերյան համայնք,ք Նոյեմբերյան, Մայիսյան փ-ց 2/2 հասցեում «ԼՈՖԹ-ՆՈՅԵՄԲԵՐՅԱՆ» Երիտասարդական կենտրոնի կառուցման *աշխատանքային նախագիծ*

Ք. ՎԱՆԱՁՈՐ

Գծագրերի անվանացանկ

NN	Անվանում	Թերթ
1	2	3
1	Բացատրագիր, գծագրերի անվանացանկ	ԸԲ-1
2	Աշխատանքների կատարման ժամանակացույց	ՇԿՆ-1
3	Հատակագիծ -Չափագրություն	ՃՇ-1
4	Կենտրոնի ճակատ գլխավորմուտքից-Չափագրություն	ՃՇ-2
5	Հատակագիծ- վերահատակագծում	ՃՇ-3
6	Կենտրոնի ճակատ գլխավոր մուտքից	ՃՇ-4
7	Կենտրոնի կահավորման սխեմա	ՃՇ-5
8	Միջնորմների ամրացման սխեմա	ՃՇ -6
9	Կտրվածք 1-1, 2-2, 3-3, նյութերի մասնագիր	ՃՇ -7

ԲԱՑԱՏՐԱԳԻՐ

Տավուշի մարզ, Նոյեմբերյան համայնք, ք Նոյեմբերյան, Մայիսյան փողոց 2/2 հասցեում գտնվող տարածքում <<ԼՈՖԹ>> Հասարակական կազմակերպության պատվերով տարածքի վերահատակագծման նախագծով նախատեսվում է իրականացնել գոյություն ունեցող S=326,48մ² տարածքի S=195.39մ² հատվածի / 11-004-0110-0079 կադաստրային ծածկագրովտարածք, համագործակցության հուշագիր, առ 25.12. 2024թ. / վերանորոգման և ներքին հարդարման աշխատանքներ, որը քաղաքի համար կծառայի որպես Երիտասարդական ժամանցի կենտրոն:Կենտրոնում կիրականացվի արհեստավարժ երիտասարդների համար աշխատանք ուղղված 13-18 տարեկան պատանիներից և 18-35 տարեկան երիտասարդների անհատական զարգացման և ակտիվ քաղաքացիության ձևավորմանը: Կրթական, մշակութային սոցիալական բնույթի հետաքրքրությունների և նախասիրությունների բավարարմանը և երիտասարդական խնդիրների լուծմանը:

Նախագծով նախատեսվում է իրականացնել բացվածքների իրականացման, միջնորմների կառուցման աշխատանքներ, ինչպես նաև խոհանոցային հատվածի, հանգստի ու ժամանցի սրահների կառուցման, վիտրաժների, նոր դռների և լուսամուտների տեղադրման աշխատանքներ:

Հատակները նախատեսված են կերամագրանիտե սալիկներով , սրահների պատերը՝ ց/ավազե բետոնե բլոկներով , ծեփամածկում, ներկում լատեքսային բարձրորակ ներկով և այլն: Ճարտարապետաշինարարական մասով շինության կոնստրուկտիվ համակարգի փոփոխություն նախատեսված չէ, շինության բարձրությունը մնում է անփոփոխ:
Նախագիծը կատարված է համաձայն ՀՀ-ում գործող նորմերի ու կանոնների:

Աշխատանքների կատարման ժամանակ օգտագործվող բոլոր նյութերը պետք է համապատասխանեն ՀՀ-ում գործող ստանդարտներին և նորմատիվային փաստաթղթերի պահանջներին, ինչպես նաև տվյալ ապրանքների որակի չափանիշների/սերտիֆիկատների/ պահանջներին:

ԾԱՆՈԹՈՒԹՅՈՒՆ

Ծավալաթերթում նշված տեսականին և քանակները կողմնորոշիչ են կարող են փոփոխվել, այլ բրենդներով համարժեք փոխարինման արդյունքում ինչպես նաև մոնտաժման աշխատանքների ընթացքում հնարավոր տեղային լուծումների հետ կապված:

ՆԳՃ.	Ս.Քոչարյան			Պատվիրատու ՝«ԼՈՖԹ» ՀԿ			
Նախագծ.	Ն.Քոչարյան			Տավուշի մարզ, Նոյեմբերյան համայնք,ք Նոյեմբերյան, Մայիսյան փ-ց 2/2 հասցեում «ԼՈՖԹ-ՆՈՅԵՄԲԵՐՅԱՆ» երիտասարդական կենտրոնի կառուցում			
Ստուգեց	Ն.Օհանյան						
				Կենտրոնի կառուցում	ՓՈՒԼ	ԹԵՐԹ	ԹԵՐԹԵՐ
Պաշտոն	ԱԱՀ	Ստորագ.			ԱՆ	ԸԲ-1	1
				Բացատրագիր, գծագրերի անվանցանկ	«Հիդրոգազշիննախագիծ» ՍՊԸ		

Տավուշի մարզ, Նոյեմբերյան համայնք,ք Նոյեմբերյան, Մայիսյան փ-ց 2/2 հասցեում
«ԼՈՖԹ-ՆՈՅԵՄԲԵՐՅԱՆ» երիտասարդական կենտրոնի կառուցում

Հ/Հ	Աշխատանքի անվանումը	Աշխատանքների տևողություն օրերով - ընդամենը 45 օր					
		1-5	6-10	11-20	21-30	31-40	41-45
1	Նախապատրաստական աշխատանքներ						
2	Միջնորմների տեղադրման աշխատանքներ						
3	Պատուհանների և դռների տեղադրման աշխատանքներ						
4	Ներքին հարդարման աշխատանքներ						
5	Տարածքի բարեկարգման աշխատանքներ						
6							

ՆԳՃ.	Ս.Քոչարյան			Պատվիրատու ՝«ԼՈՖԹ» ՀԿ
Նախագծ.	Ն.Քոչարյան			Տավուշի մարզ, Նոյեմբերյան համայնք,ք Նոյեմբերյան, Մայիսյան փ-ց 2/2 հասցեում «ԼՈՖԹ-ՆՈՅԵՄԲԵՐՅԱՆ» երիտասարդական կենտրոնի կառուցում
Ստուգեց	Ն.Օհանյան			
Պաշտոն	ԱԱՀ	Ստորագ.		*Կենտրոնի կառուցում*
				Աշխատանքների կատարման ժամանակացույց

ՓՈՒԼ	ԹԵՐԹ	ԹԵՐԹԵՐ
ԱՆ	*ՇԿՆ-1*	*1*

«Հիդրոգազշիննախագիծ» ՍՊԸ

Տավուշի մարզ, Նոյեմբերյան համայնք,ք Նոյեմբերյան, Մայիսյան փ-ց 2/2 հասցեում
«ԼՈՖԹ-ՆՈՅԵՄԲԵՐՅԱՆ» երիտասարդական կենտրոնի կառուցում

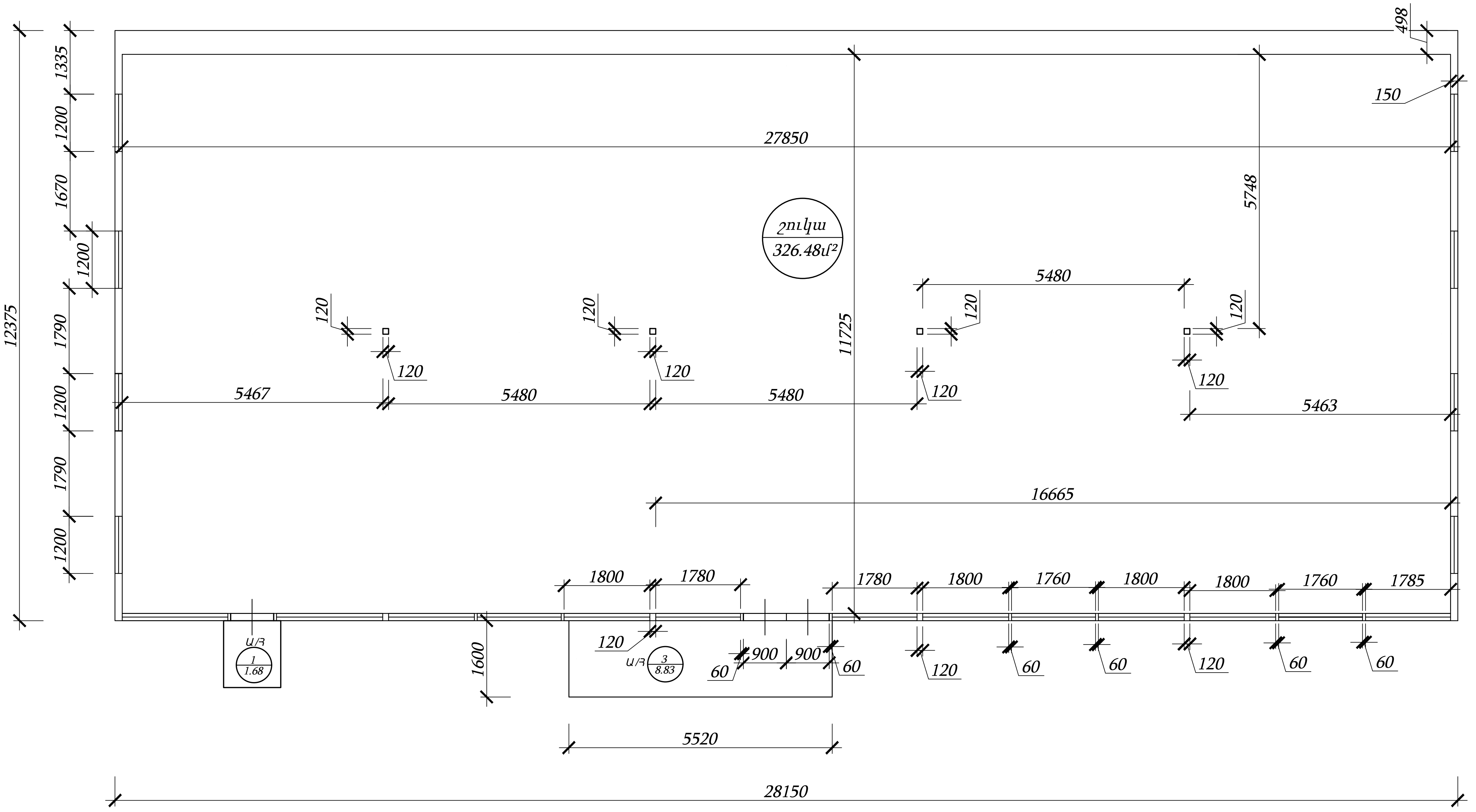

				Պատվիրատու՝ «ԼՈՖԹ» ՀԿ			
ՆԳՃ.	Ս.Քոչարյան			Տավուշի մարզ, Նոյեմբերյան համայնք,ք Նոյեմբերյան, Մայիսյան փ-ց 2/2 հասցեում «ԼՈՖԹ-ՆՈՅԵՄԲԵՐՅԱՆ» երիտասարդական կենտրոնի կառուցում			
Նախագծ.	Ն.Քոչարյան						
Ստուգեց	Ն.Օհանյան						
				Կենտրոնի կառուցում	ՓՈՒԼ	ԹԵՐԹ	ԹԵՐԹԵՐ
					ԱՆ		
Պաշտոն	ԱԱՀ	Ստորագ.					
				Հատակագիծ Չափագրություն	«Հիդրոգազշիննախագիծ» ՍՊԸ		

Տավուշի մարզ, Նոյեմբերյան համայնք,ք Նոյեմբերյան, Մայիսյան փ-ց 2/2 հասցեում
«ԼՈՖԹ-ՆՈՅԵՄԲԵՐՅԱՆ» երիտասարդական կենտրոնի կառուցում

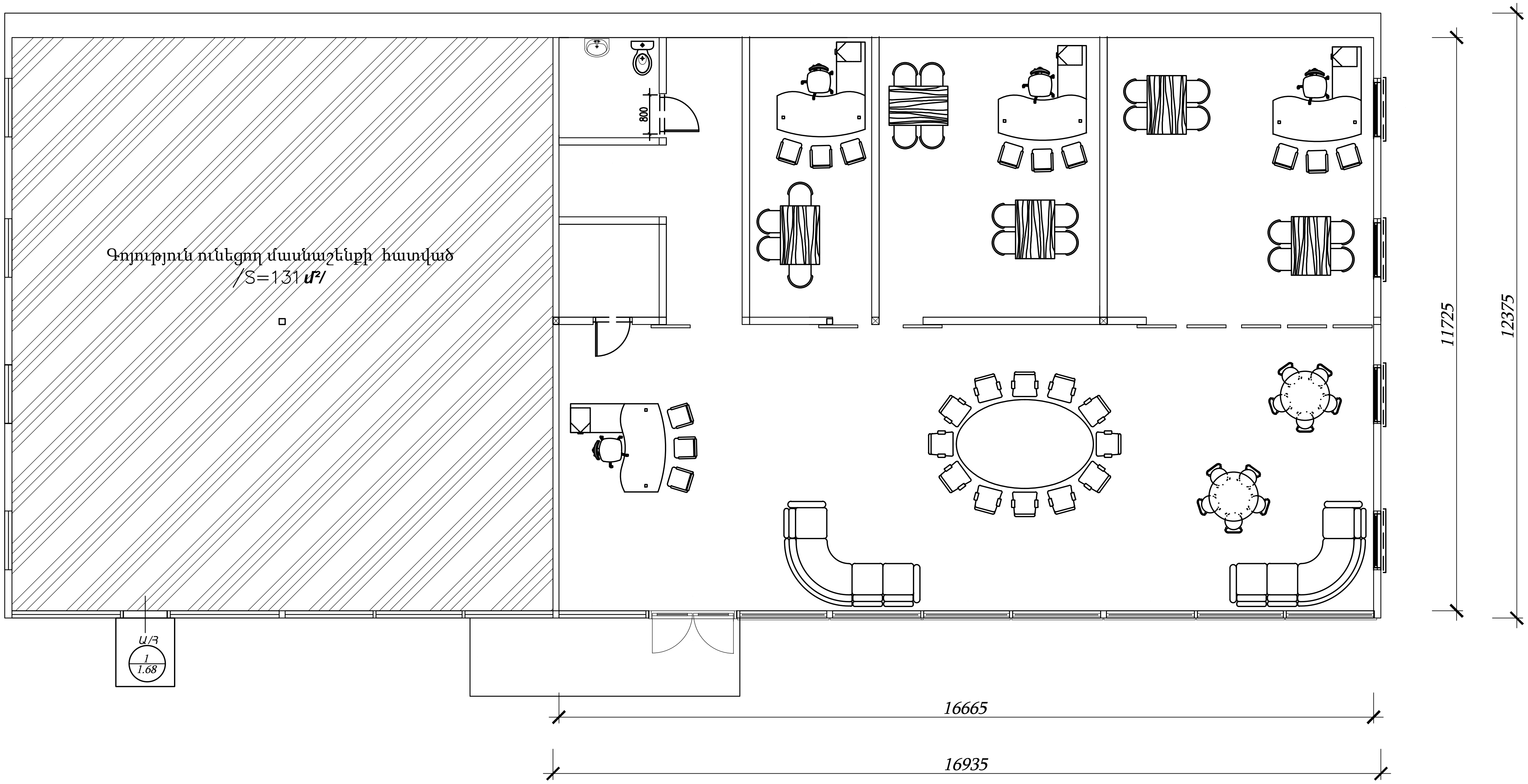

				Պատվիրատու՝ «ԼՈՖԹ» ՀԿ			
ՆԳՃ.	Ս.Քոչարյան						
Նախագծ.	Ն.Քոչարյան			Տավուշի մարզ, Նոյեմբերյան համայնք,ք Նոյեմբերյան, Մայիսյան փ-ց 2/2 հասցեում «ԼՈՖԹ-ՆՈՅԵՄԲԵՐՅԱՆ» երիտասարդական կենտրոնի կառուցումմ			
Ստուգեց	Ն.Օհանյան						
				Կենտրոնի կառուցում	ՓՈՒԼ	ԹԵՐԹ	ԹԵՐԹԵՐ
					ԱՆ		
Պաշտոն	ԱԱՀ	Ստորագ.					
				Կահավորման սխեմա	«Հիդրոգազշիննախագիծ» ՍՊԸ		

Տավուշի մարզ, Նոյեմբերյան համայնք,ք Նոյեմբերյան, Մայիսյան փ-ց 2/2 հասցեում
«ԼՈՖԹ-ՆՈՅԵՄԲԵՐՅԱՆ» երիտասարդական կենտրոնի կառուցում

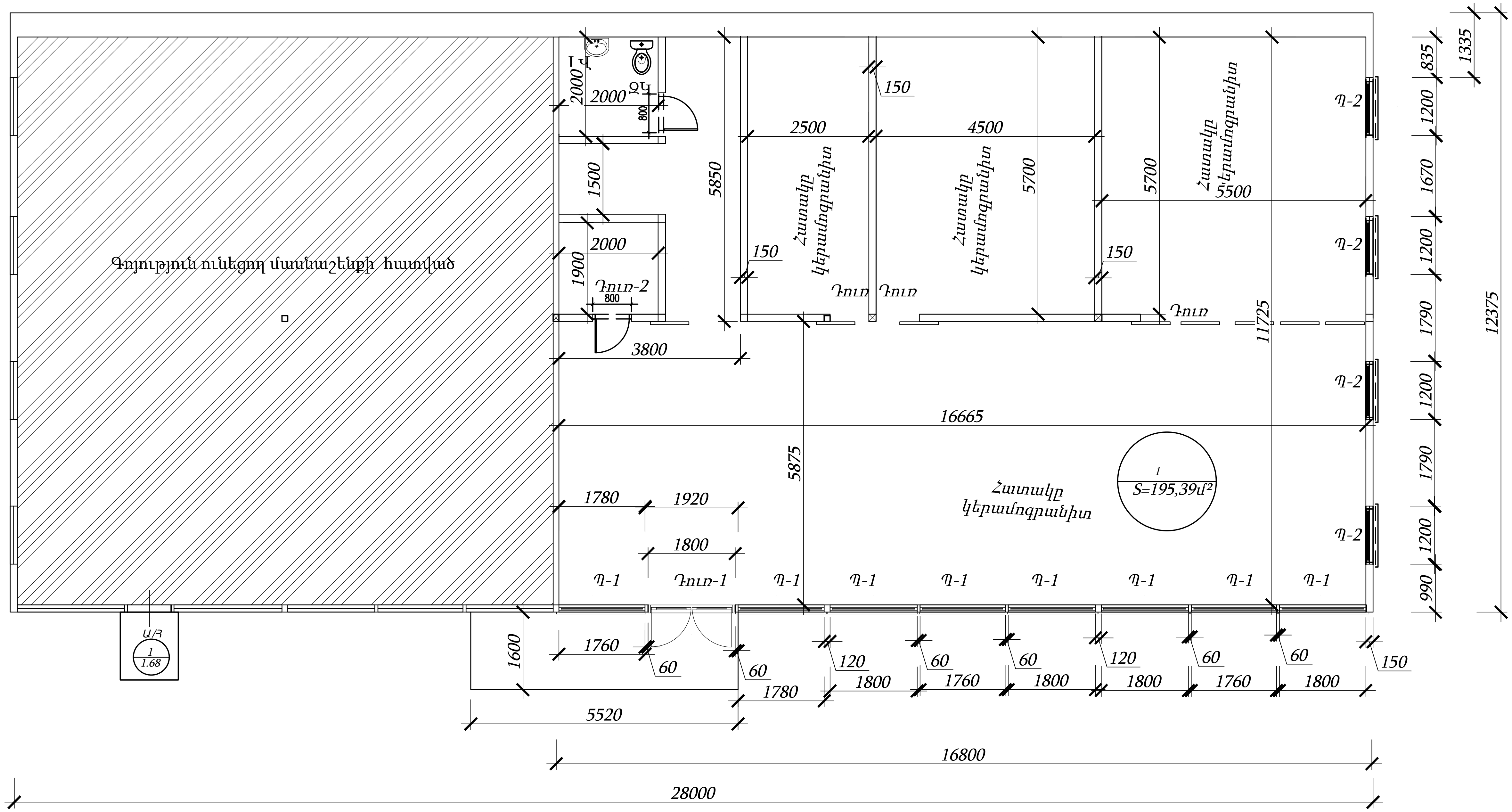

ՆԳՃ.	Ս.Քոչարյան		
Նախագծ.	Ն.Քոչարյան		
Ստուգեց	Ն.Օհանյան		
Պաշտոն	ԱԱՀ	Ստորագ.	

Պատվիրատու՝ «ԼՈՖԹ» ՀԿ

Տավուշի մարզ, Նոյեմբերյան համայնք,ք Նոյեմբերյան, Մայիսյան փ-ց 2/2 հասցեում «ԼՈՖԹ-ՆՈՅԵՄԲԵՐՅԱՆ» երիտասարդական կենտրոնի կառուցում

Կենտրոնի կառուցում	ՓՈՒԼ	ԹԵՐԹ	ԹԵՐԹԵՐ
	ԱՆ		

Հատակագիծ/վերահատակագծում/

«Հիդրոգազշիննախագիծ» ՍՊԸ

Տավուշի մարզ, Նոյեմբերյան համայնք,ք Նոյեմբերյան, Մայիսյան փ-ց 2/2 հասցեում
«ԼՈՖԹ-ՆՈՅԵՄԲԵՐՅԱՆ» երիտասարդական կենտրոնի կառուցում

ՆԳՃ.	Ս.Քոչարյան			Պատվիրատու՝ «ԼՈՖԹ» ՀԿ
Նախագծ.	Ն.Քոչարյան			Տավուշի մարզ, Նոյեմբերյան համայնք,ք Նոյեմբերյան, Մայիսյան փ-ց 2/2 հասցեում «ԼՈՖԹ-ՆՈՅԵՄԲԵՐՅԱՆ» երիտասարդական կենտրոնի կառուցումմ
Ստուգեց	Ն.Օհանյան			
Պաշտոն	ԱԱՀ	Ստորագ.		Կենտրոնի կառուցում

ՓՈՒԼ	ԹԵՐԹ	ԹԵՐԹԵՐ
ԱՆ		

Կենտրոնի ճակատ գլխավոր մուտքից	«Հիդրոգազշիննախագիծ» ՍՊԸ

Տավուշի մարզ, Նոյեմբերյան համայնք,ք Նոյեմբերյան, Մայիսյան փ-ց 2/2 հասցեում
«ԼՈՖԹ-ՆՈՅԵՄԲԵՐՅԱՆ» երիտասարդական կենտրոնի կառուցում

				Պատվիրատու `«ԼՈՖԹ» ՀԿ			
ՆԳՃ.	Ս.Քոչարյան						
Նախագծ.	Ն.Քոչարյան			Տավուշի մարզ, Նոյեմբերյան համայնք,ք Նոյեմբերյան, Մայիսյան փ-ց 2/2 հասցեում «ԼՈՖԹ-ՆՈՅԵՄԲԵՐՅԱՆ» երիտասարդական կենտրոնի կառուցում			
Ստուգեց	Ն.Օհանյան						
				Կենտրոնի կառուցում	ՓՈՒԼ	ԹԵՐԹ	ԹԵՐԹԵՐ
					ԱՆ		
Պաշտոն	ԱԱՀ	Ստորագ.					
				Կենտրոնի ճակատ գլխավոր մուտքից/չափագրություն/	«Հիդրոգազշիննախագիծ» ՍՊԸ		

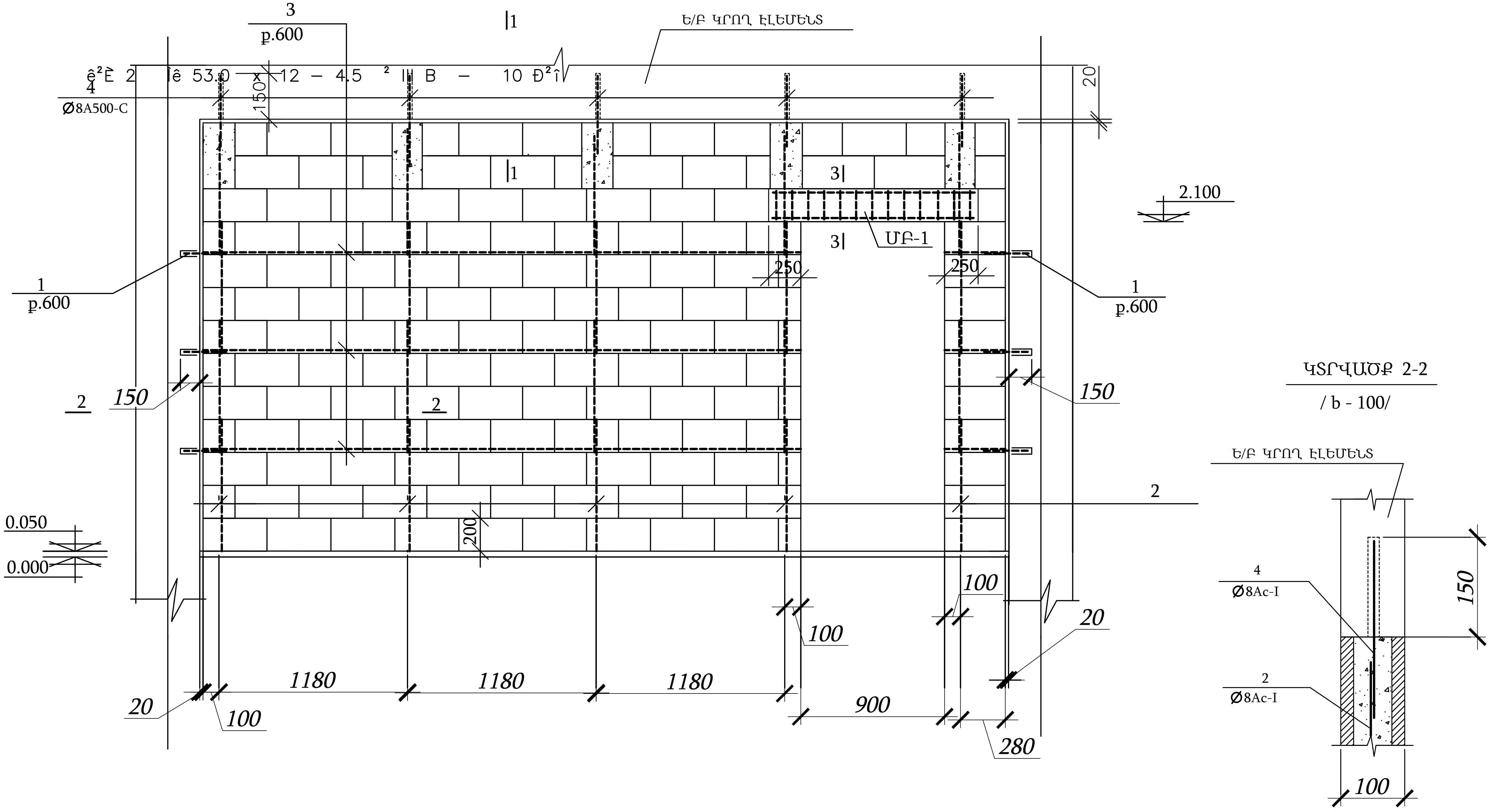

Պատվիրատու՝ «ԼՈՖԹ» ՀԿ

Տավուշի մարզ, Նոյեմբերյան համայնք,ք Նոյեմբերյան, Մայիսյան փ-ց 2/2 հասցեում «ԼՈՖԹ-ՆՈՅԵՄԲԵՐՅԱՆ» երիտասարդական կենտրոնի կառուցում

ՆԳՃ.	Ս.Քոչարյան		
Նախագծ.	Ս.Քոչարյան		
Նախագծ.	Հովհանիսյան		
Պաշտոն	ԱԱՀ	Ստորագ.	

Կենտրոնի կառուցում

Փուլ	Թերթ	Թերթեր
ԱՆ		

Միջնորմների ամրացման սխեմա

«ՀԻԴՐՈԳԱԶՇԻՆՆԱԽԱԳԻԾ» ՍՊԸ

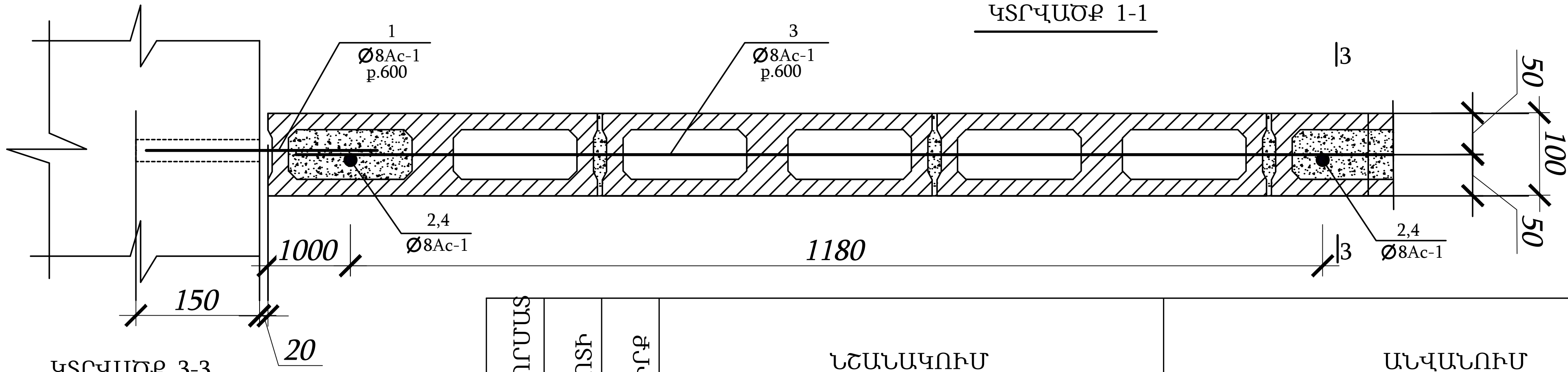

ԿՏՐՎԱԾՔ 3-3
/ՄԲ-1/

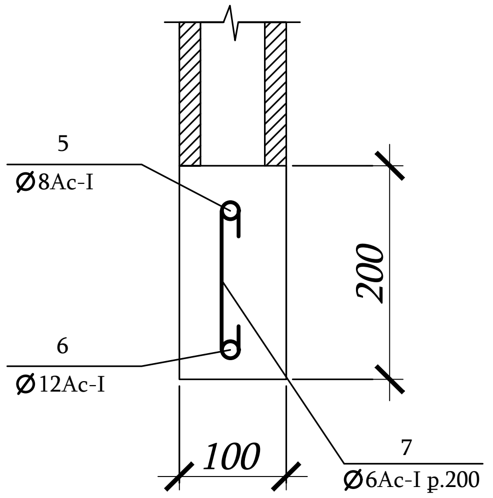

ԿՏՐՎԱԾՔ /ՄԲ-2/

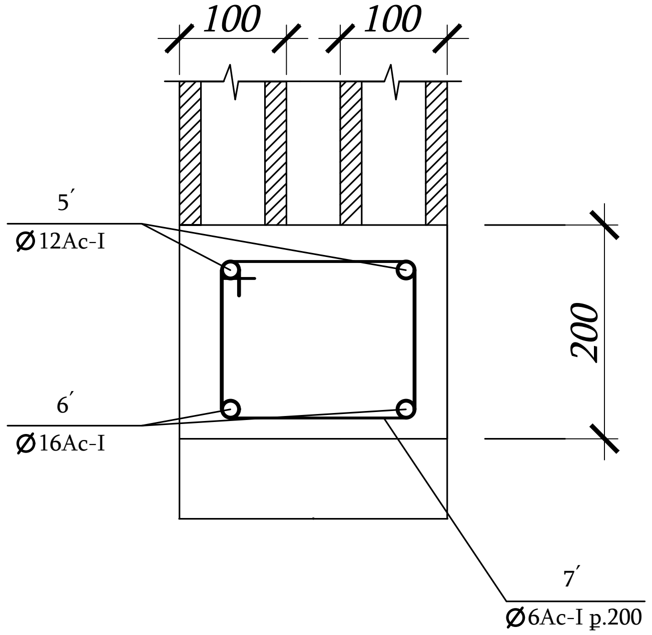

ՖՈՐՄԱՏ	ԳՈՏԻ	ԴԻՐՔ	ՆՇԱՆԱԿՈՒՄ	ԱՆՎԱՆՈՒՄ	ՔԱՆԱԿ /ՀԱՏ/	ՔԱՇԸ /ԿԳ/
Ա4		1		Ø8Ac-1 L = 300	24	2.9
		2		Ø8Ac-1 L = 800	84	27.0
		3		Ø8Ac-1 L = 65.0գ.մ	1	26.0
		4		Ø8Ac-1 L = 300	21	2.52
				ՄԲ-1	3	
		5		Ø8Ac-1 L = 1400	1	1.7
		6		Ø12Ac-1 L = 1400	1	3.78
		7		Ø6Ac-1 L = 300	8	1.6
				ԲԵՏՈՆ B12.5	0.03մ3	0.9մ3
				ՄԲ-2	1	
		5´		Ø12Ac-1 L= 3100	2	5.6
		6´		Ø16Ac-1 L =3100	2	10.0
		7´		Ø6Ac-1 L = 1000	16	3.6
				ԲԵՏՈՆ B12.5	0.16մ3	0.16մ3

1.ՄԻՋՆՈՐՈՒՄՆԵՐԻ ՄԱԿԵՐԵՍԸ՝ - 45,0մ2
ԲԵՏՈՆԻ ԾԱԽՍԸ՝ B12.5 - 0.17մ3

ՆԳՃ.	Ս.Քոչարյան		
Նախագծ.	Ս.Քոչարյան		
Նախագծ.	Հովհաննիսյան		
Պաշտոն	ԱԱՀ	Ստորագ.	

Պատվիրատու `«ԼՈՖԹ» ՀԿ

Տավուշի մարզ, Նոյեմբերյան համայնք,ք Նոյեմբերյան, Մայիսյան փ-ց 2/2 հասցեում «ԼՈՖԹ-ՆՈՅԵՄԲԵՐՅԱՆ» երիտասարդական կենտրոնի կառուցում

	Փուլ	Թերթ	Թերթեր
Կենտրոնի կառուցում	ԱՆ		
Կտրվածք 1-1, 2-2, 3-3, մասնագիր	«ՀԻԴՐՈԳԱԶՇԻՆՆԱԽԱԳԻԾ» ՍՊԸ		